MR960

特点

- RMI XLR 7XX 系列网络处理器
- 集成10Gbps自主安全引擎
- 8核32线程处理器，最高主频1.2GHz
- 最大支持8GB DDR2 533/667MHz内存
- 16个千兆电口，支持Bypass功能
- 支持PCI-X设备扩展

综述

MR960定位于高端网络应用硬件平台，支持千兆和万兆流量控制，防火墙，VPN，防病毒，入侵防御，Web服务，虚拟存储，智能路由与交换等诸多应用。系统采用创新的RMI XLR处理器技术，支持在8个MIPS64互兼容内核上，运行高达32个线程或者虚拟CPU。内建安全引擎，硬件支持AES、DES/3DES、SHA-1、SHA-256、MD5等算法，可以提供2.5Gbps的加密解密运算能力。PCI-X扩展和可以配置的内存控制器，适用于多样的客制化方案。

规格

处理器	类型	RMI XLR716/732，最大1.2GHz，缓存2MB
	内核	8核32线程
	性能	20G MIPS
	加速功能	安全加速，网络加速，TOE
内存	类型	4×DDR2 533/667MHz ECC + REG
	容量	8GB
网络	网卡类型	1×SPI4.2，4×RGMII，2×PCI-X
	网络芯片	1×Vitesse VSC7323（Ethernet MAC）+3×VSC8224（千兆 PHY）， 1×Vitesse VSC8224（千兆PHY），2×Intel 82541PI
	连接器	16×RJ45
	接口速率	10/100/1000M RJ45
存储	类型	3×SATA，1×CF
扩展	插槽	1×PCI-X金手指
I/O	串口	1×RJ45
	USB	2×USB2.0
其它	JTAG	板载接口
	时钟	锂电供电
	WatchDog	支持可编程控制
	LED	电源，存储，状态，网口
电源	类型	350W ATX冗余电源
物理参数	尺寸（W×D×H）	400×431×88mm
	温度	0℃~60℃（工作）　　-20℃~70℃（存储）
	湿度	5~95% RH，不凝结

主板框图

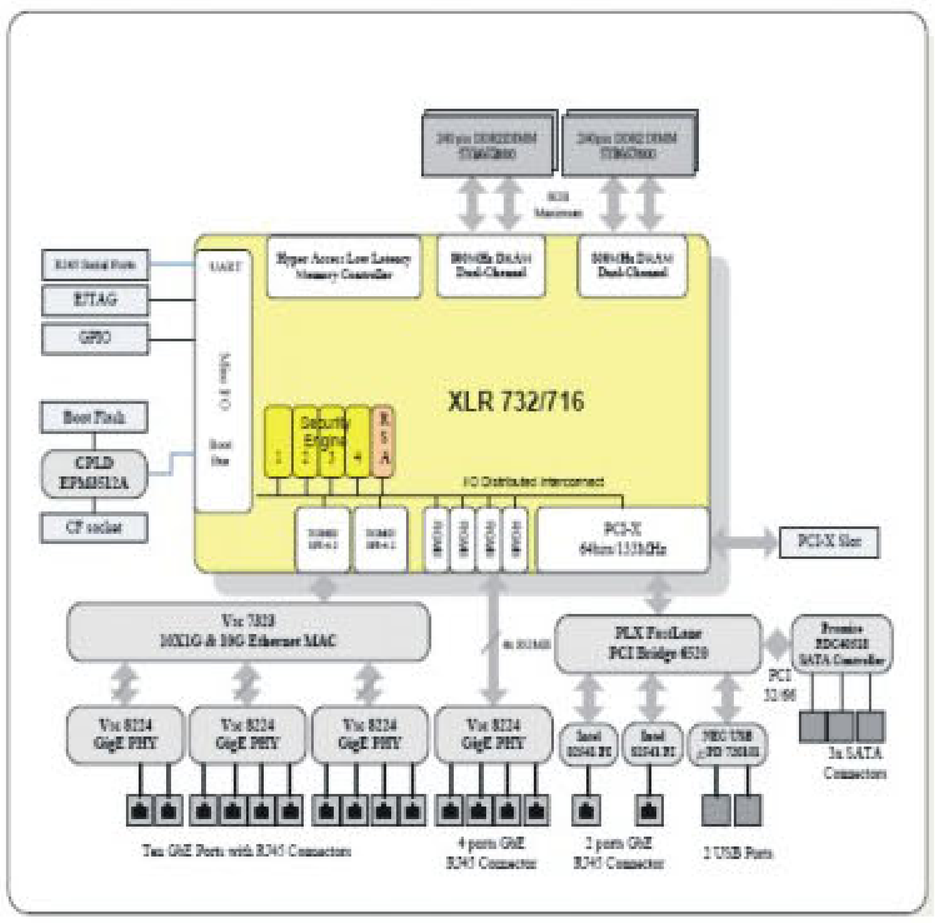

系统结构

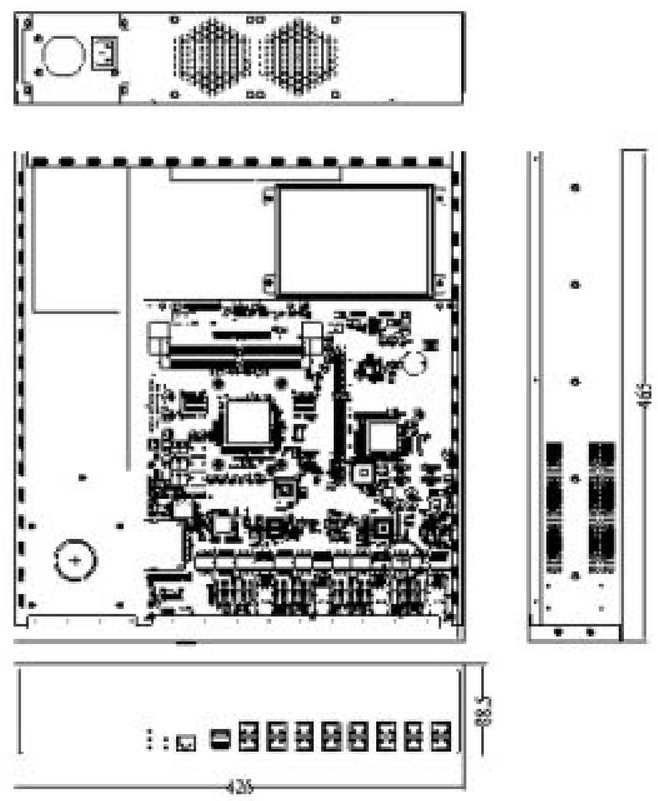

订购信息

类别	型号	备注
主板	MR960A-716-800	XLR 716，800MHz CPU
	MR960A-716-1000	XLR 716，1000MHz CPU
	MR960A-716-1200	XLR 716，1200MHz CPU
	MR960A-732-800	XLR 732，800MHz CPU
	MR960A-732-1000	XLR 732，1000MHz CPU
	MR960A-732-1200	XLR 732，1200MHz CPU

应用方案

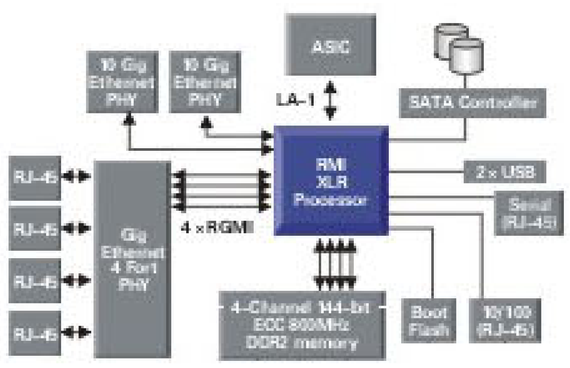

企业和数据中心应用

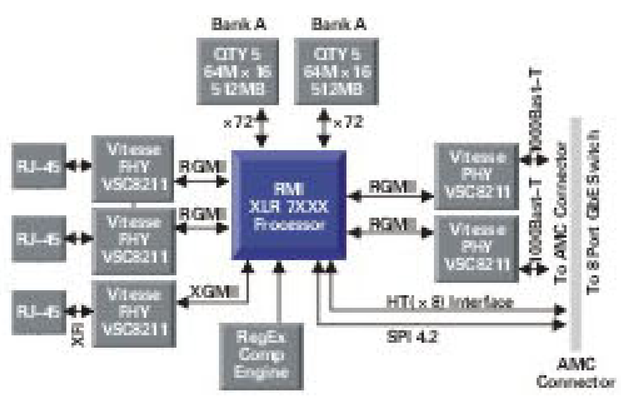

内容审计/行为管理

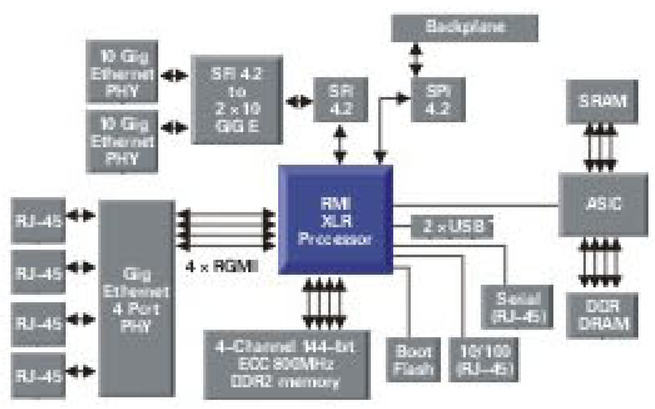

UTM网关